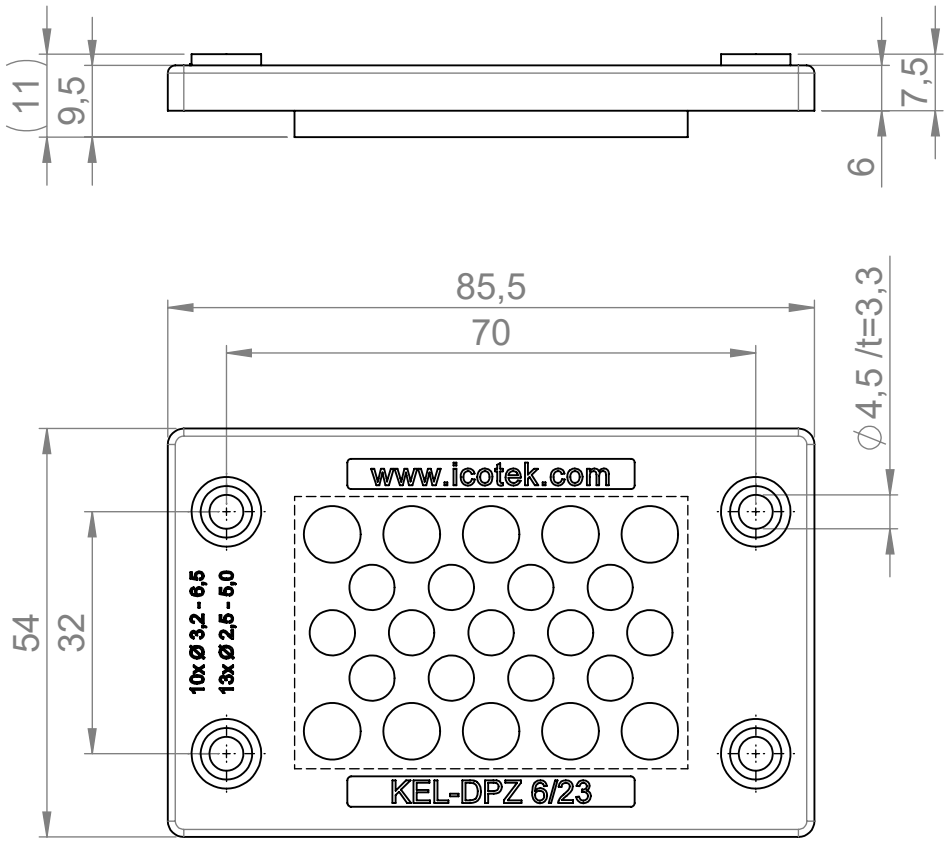

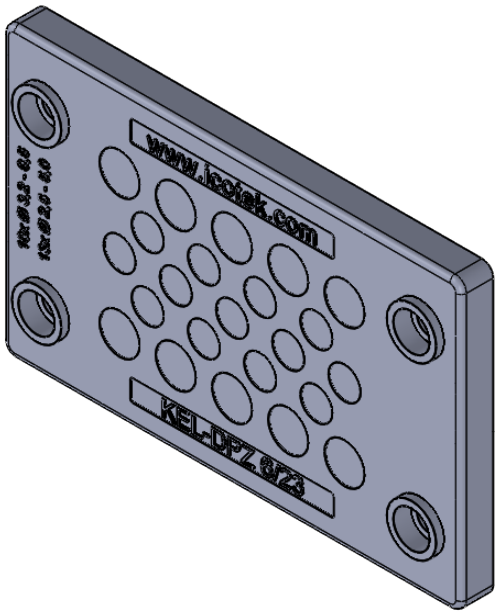

Anzahl Leitungen mit Durchmesser
number of cables with diameter
- 10 x Ø 3,2mm - Ø 6,5mm
- 13 x Ø 2,5mm - Ø 5,0mm

Zertifiziert nach: ISO 14644-1 Klasse 1 und VOC/SVOC (ISO 14644-8)
Certified according to: ISO 14644-1 class 1 and VOC/SVOC (ISO 14644-8)

icotek
Bischof-von-Lipp-Straße 1
73569 Eschach I Germany

Tel: +49 (0)7175 92380-0
www.icotek.com

Ind:	Änderungen	Datum	Name
.	.	.	.
.	.	.	.
.	.	.	.

Zeichnungsvermerke Maßstab / scale: - Material / material: -	Benennung DOKU_KEL-DPZ 6|23 CR		
	Zeichnungsnummer .	Artikelnummer 43813.600	Datum / Name Erstellt 26.08.2021 ab
Ident-Nr.: 0000012688	Rohabmessung: .	Format A4	Blatt / von 1 / 1

Weitergabe sowie Vervielfältigung dieses Dokuments, Verwertung und Mitteilung seines Inhalts sind verboten, soweit nicht ausdrücklich gestattet.
Zuwiderhandlungen verpflichten zu Schadenersatz. Alle Rechte für den Fall der Patent-, Gebrauchsmuster-, oder Geschmacksmustereintragung vorbehalten.